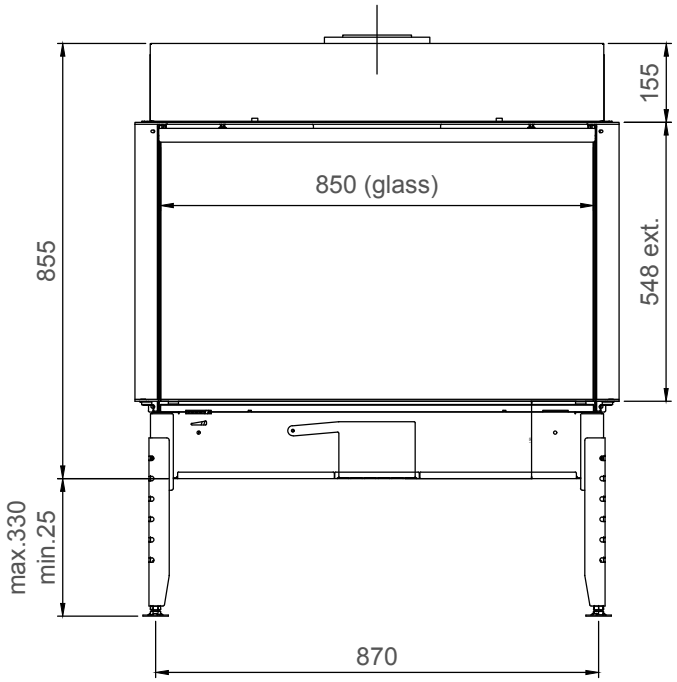

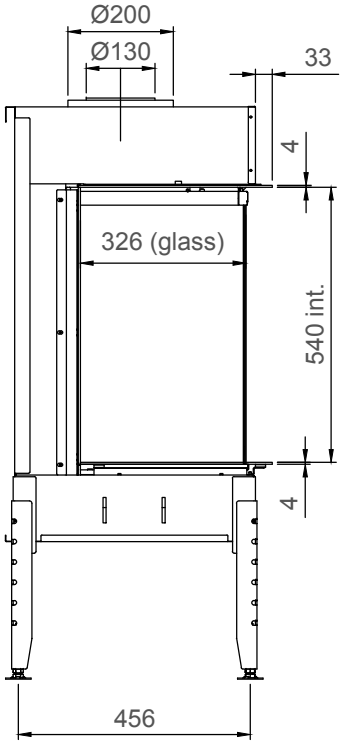

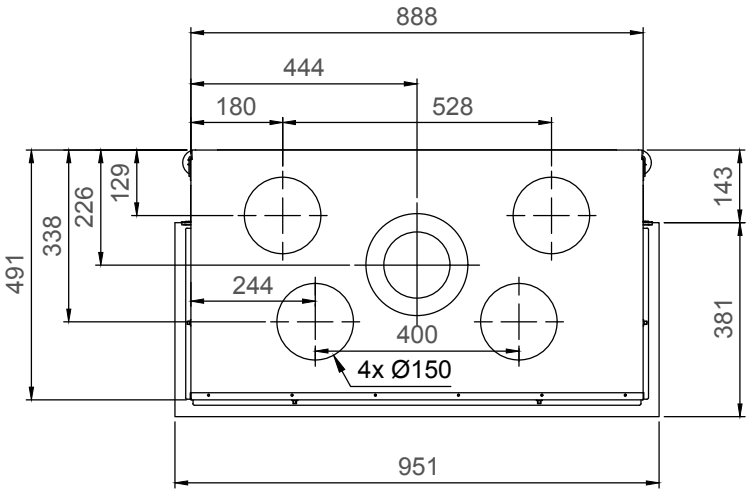

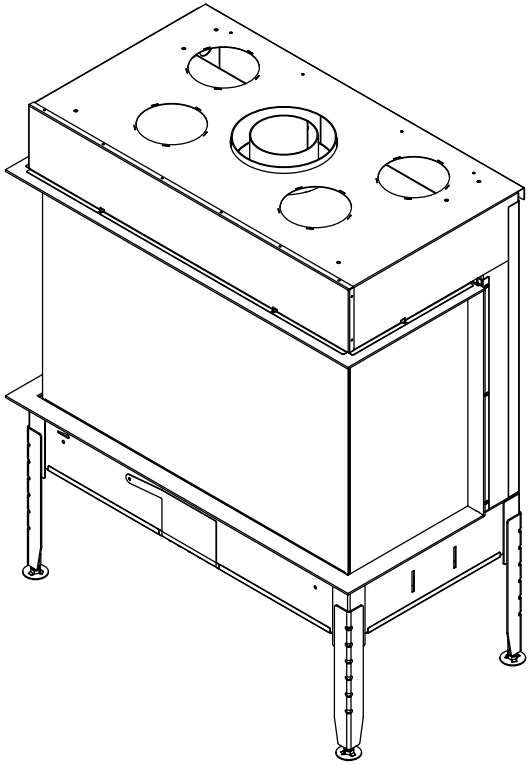

True Vision 850DC (TV & OPL) - (Type 4 - 30mm)