Pour l'installateur

NOTICE D'INSTALLATION

Luna Diamond
1000 RD - 1300 RD

FOYER AU GAZ FERMÉ

Distributeur/Fabricant
M-Design Benelux BVBA
B-8210 Zedelgem - Belgique

M design
PASSION FOR FIRE

CONTENU

1. Généralités 3

2. Raccordement 3

ï X / v • š o o Ÿ } v ..... µ ... (.) Ç ... Œ 4

ï X í X W } •] Ÿ } v v u ... v š ..... µ ... (.) Ç ... Œ 4

3.2. Le bloc gaz 5

3.3. Le raccordement du gaz 6

3.4. Le raccordement électrique 6

ï X ñ X D }] . Ÿ } v µ P Ì v š µ Œ o À ... Œ • ... ‰ . Œ } 6 ‰ v ~ } µ

ð X D } v š P o Z u] v ~ š µ ..... • ..... } v ..... v š Œ] ‹ µ .. 7 •

ð X í X Z } Œ u ... v š ... š } ` š ... ~ ... ï í • 7

ð X î X Z } Œ u v š À] µ v Z .. u] v ..... Æ] • š ... v 8 š ~ õ í •

ð X ï X Z } Œ u v š š } ` š ..... À ..... } µ ..... õ

ð X ð X ^ } Œ Ÿ ... u µ Œ ... o ..... ~ ... í í • 10

ñ X Z P o P • ... G ... u u ... • 11

ò X / • } o Ÿ } v . š ..... v] . Ÿ } v 11

ó X } v À .... Ÿ } v 12

ó X í ' Œ] o o • ..... } v À ..... Ÿ } v 13

8. Set de bûches 14-17

õ X] u v •] } v • .. • ... (.) Ç ... Œ • 18

10. Dimensions des grilles design ..... í õ

1. GÉNÉRALITÉS

(}Ç Œ •š µv]v• Œš •Ç•š u }u µ•Ÿ}v (Œu U }v µ
À}šŒ • oo • i}µŒX /o }v•Ÿšµ µv •}µŒ Z o
[µv ÀŒ] (µ Z u]v X
> • (}Ç Œ• µ P Ì À vš}µ• Œ ‰}• vš •µŒ o ‰Œ]v]‰
À Œ• o[Æš Œ] µŒ o P Ì }u µ•Ÿ}v š ‰‰}Œš o[A
v ••]Œ o }u µ•Ÿ}v µ P ÌX /o µŸo]• š + š µ
}v µ]š]vš Œ] µŒ ••µŒ o[À µ Ÿ}v • P Ì Œ¸o • š o
}u µ•Ÿ}vX >[À vš P ‰Œ]v]‰ •š ‹µ o[‰‰ Œ
(}v Ÿ}vv]v ‰ v uu vš o[šu}•‰Z Œ ‹µ] Œ Pv v• o

2. RACCORDEMENT

š ‰‰ Œ]o }]š !šŒ Œ }Œ ‰ Œ µv]v•š oo š µŒ P
À]Pµ µŒ o • ‰oµ• Œ vš •X ^µŒ o • • •‰]. Ÿ}v
‰‰ Œ]o }v µ ‰}µŒ µ P Ì v šµŒ o }µ ‰Œ}‰ v X
>]• Ì o •]v•šŒµ Ÿ}v• À vš o[]v•š oo Ÿ}v o[‰‰ Œ]o
šŒ€o Œ À vš o[]v•š oo Ÿ}v µ (}Ç ŒU o Œ Po u vš Ÿ}
~] vŸ. Ÿ}v o š P}Œ] µ P ÌU š Y• š •] o (}Ç Œ
•š oo Ÿ}vX

> (}Ç Œ }]š !šŒ Œ v Z •µŒ o šÇ‰ P Ì •‰]
jamais un brûleur au propane au gaz naturel ou inversement!
s Œ]. Ì o • }vv • o ‰o ‹µ •]Pv o Ÿ‹µ U ‹µ] }]À
P Ì š o ‰Œ ••]}v P Ì µÆ‹µ o• o[‰‰ Œ]o

>[‰‰ Œ]o •š o]ÀŒ v •š v Œ À µv •}ŒŸ }v vš
^] ‰}µŒ • Œ]•}v• ‰ ŒŸ µo] Œ • ~ }v.PµŒ Ÿ}v o Z
•š Œ ‹µ]• U À}µ• ‰}µÀ Ì o •‰]. Œ o}Œ• o }uu v

>[]v•š oo š µŒ }]š ‰Œ v Œ v }u‰š o • ‰}]vš• •µ]À v

>[‰‰ Œ]o }]š !šŒ •}µu]• µv }všŒ€o [š v Z]š
}u µ•Ÿ}vX

> }v (}v Ÿ}vv u vš š o[š v Z]š µ }v µ]š }v všŒ]‹µ
>[‰‰ Œ]o ‰ µš }v µ••] !šŒ]v•š oo v• • o}P u v
Ÿo Ÿ}v u v]‹µ X /o }v•Ÿšµ µv Z µ+ P [u] v -u!u
‰ • [µv •Ç•š u À vŸo Ÿ}v (Œu X

> (}v Ÿ}vv u vš o À vv Œ Pµo Ÿ}vU o[ooµu P]Œ
!šŒ À Œ]. X
š ‰‰ Œ]o š ‰Œ}PŒ uu š • oo v µ•]v X > • ‰
u}]. •X
> Ì}v ŸÀ o[‰‰ Œ]o }v Œv o ‰ ŒŸ Œ š ‰

3. INSTALLATION DU FOYER

}vš Œ}o Œ Œ•š Z Œ À}}Œ o Œ µ u š ‰o š•]vP

3.1. POSITIONNEMENT DU FOYER

Wo Ì o (}Ç Œ •µŒ µv •µŒ(•š o š µŸo]• Ì o • ‰]
š Œ Po Œ o[‰‰ Œ]oX

ATTENTION: NE JAMAIS PLACER L'APPAREIL DIRECTEMENT SUR LE SOL OU LE SOL SANS LES PIEDS. PIED HAUTEUR MINIMUM = 35mm

E ‰o Ì i u]• o (}Ç Œ]Œ š u vš }vš Œ o uµŒX >
o[‰‰ Œ]o •š ‰o }]š !šŒ ( ]š [µv u š Œ] µ Œ •]•
‰ vv µ]•}o vš Œ •]•š vš µ (µ [µ u}]v• íî uu }]š !šŒ
î u vš Œ o ‰ vv µ]•}o vš uµŒruµŒ š •}v ‰‰ Œ

Z Po P o Z µš µŒ µ (}Ç Œ D]v ïñuu D Æ ðñìuu
(}Ç Œ•
^] À}µ• •}µZ]š Ì]v•š oo Œ o (}Ç Œ À µv µš Œ Z µš
‰] •X šD µo Œ o ‰] Z µš µŒ À}µoµX > ‰ • vš Œ
•š o]À Œ ð ‰ Ÿš •}µ }µ‰ ~À}]Œ ‰Z}š}] ••}µ••X hŸ
o • ‰] •X

^] À}µ• •}µZ]š Ì]v•š oo Œ o (}Ç Œ •µŒ o Z µš µŒ u]v
•}o iµ•‹µ[v ••}µ• µ (}Ç Œ W Œ ŸŒ Œ o ‰] š À]••
o[Œ}µ v• o šŒ}µ š Œ}µ ‹µ] • •]šµ v ••}µ• µ (}Ç
o • ‹µ šŒ • ‰] •X
>]•š v u]v]u o ‰µ]• o •}o À Œ• o ••}µ• o P

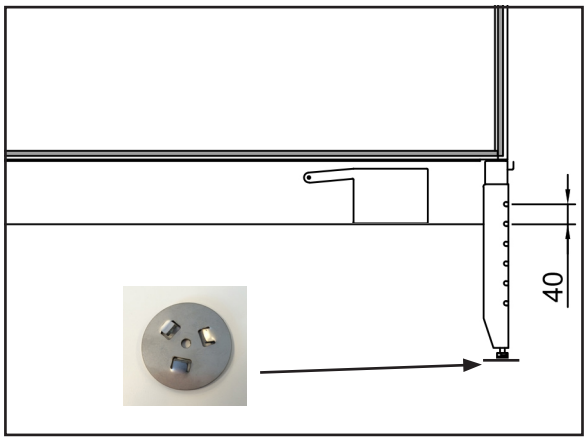

3.2. BLOC GAZ (NEARBOX)

> o} P Ì }µ hE Z Kyi •š .Æ •µŒ o ‰ o © šŒ v•%
Z ŸŒ Œ o o} P Ì o ‰ o © À vš o[]v•š oo Ÿ}v

Z ‰š µŒ
&'drìïD ìí sìõ

E Z Ky ~ o} P Ì•

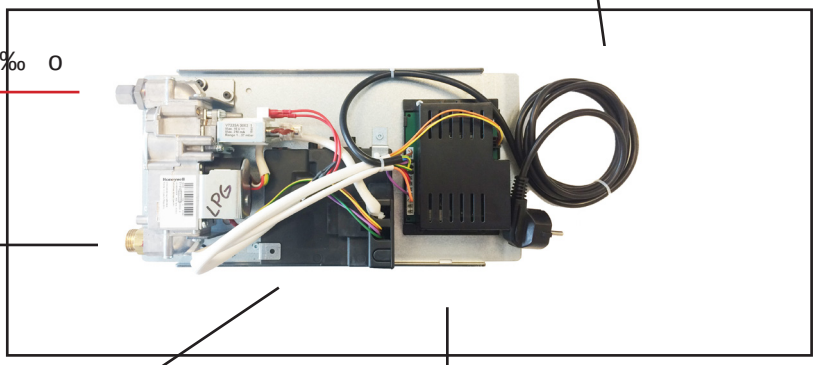

À Œ• o Œ¸o µŒ ‰Œ]vA]‰ o
~u Œ‹µ P Œ}µP •

Raccord Gaz 1/2”

s oÀ ' Ì
VK4105ME5004

}všŒ}o µŒ Œ¸o µŒ
^ðõòñ ïìîõ

]u v•]}v• o} P Ì W >}vPXïòñ Æ > ŒPXíôô Æ , µ

3.3. LE RACCORDEMENT DU GAZ

W}• Ìro o} P Ì o] Œ u vš •µŒ o •}o š ‰Œ}Æ]u]š ~uµŒU Wo }‰ [‰Œ UŒ X]X X]X•X }µi}µŒ• !šŒ Œ }Œ PŒ • o}v o • o}]• v À]P µŒ µ ‰ Ç• }µ o} o]š š •‰] o ' ÌX WŒ À}]Œ µv šŒ ‰‰ ‰}µŒ Œ µ Œ}]

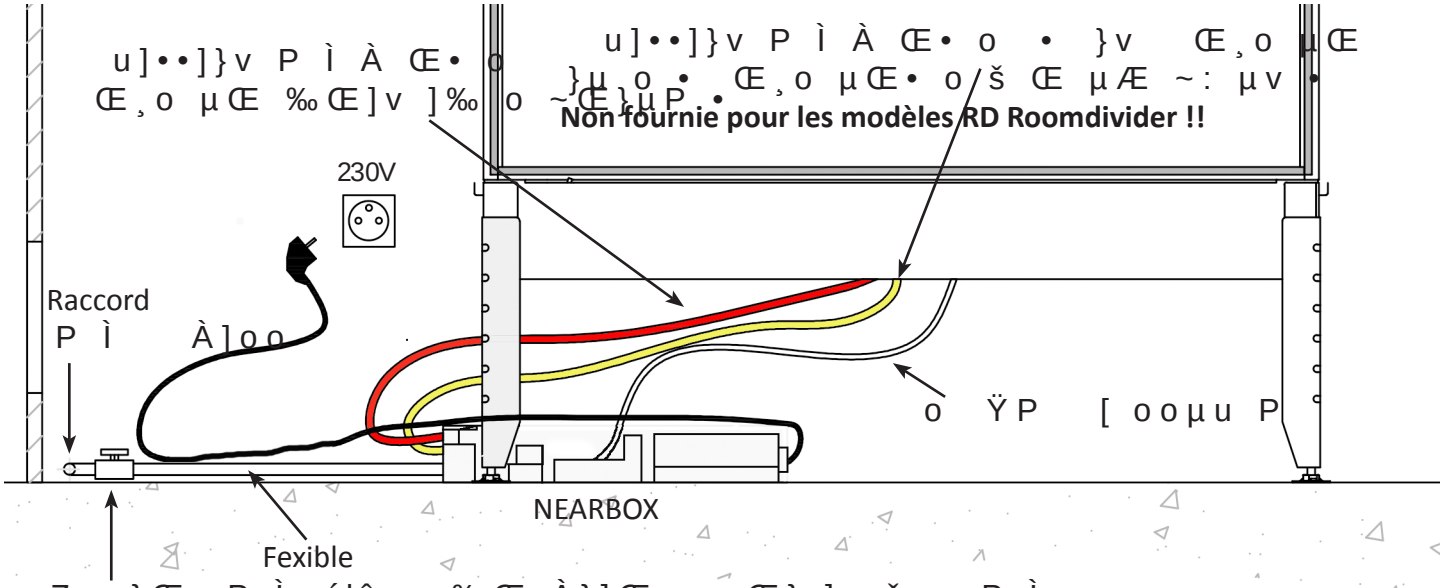

Z }Œ P Ì ílî_ ~‰Œ À}]Œ µv Œ}]v š P Ì•

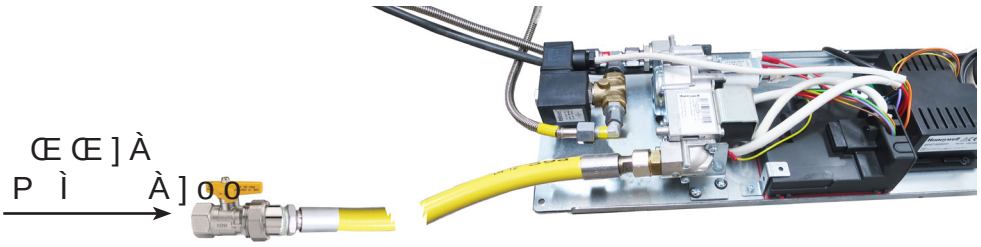

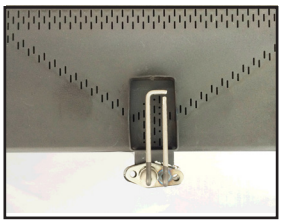

> (}Ç Œ •š ‹µ]‰
d'un allumage direct
~‰ • À]oo µ• •

Robinet de gaz 1/2"

3.4. LE RACCORDEMENT ÉLECTRIQUE

š ‰‰ Œ]o •š ‹µ]‰ [µv š o }uu v U ‰Œ À}]-Œ µv o] Œ ‰ • Œ v Z Œ o[‰‰ Œ]o µ • š µŒ À vš [/o •š } o]P š}]Œ Œ v Z Œ o[‰‰ Œ]o µv ‰Œ]• Wµ]•• v ìUìîñlt š (Œ ‹µ v ñì,ÌX

3.5 MODIFICATION DU FOYER GAZ NATUREL VERS PROPANE (ou inverse)

> u}]. Ÿ}v µ (}Ç Œ v ‰ µš • ( ]Œ ‹µ ‰ Œ o (Œ]‹ hv v}µÀ oo ‰o ‹µ •]Pv o]Ÿ‹µ •š ‰Œ ÀµX

4. MONTAGE DE LA CHEMINÉE

W o Œ o }v µ]š }v vš Œ]‹µ }u u]v]‹µ • o}v o u v }v µ]š• K E d K W r D d > K d Z D X E}• (}Ç Œ• }vš š š •š µ K E d K W š v}µ• P Œ v Ÿ••}v• o }v (}v Ÿ}v v u vš v}• (K E d K W X s}]Œ o • š o µ Æ U ‰ P • •µ]À vš •U ‰}µ Œ µ v cheminée. vš Œ o ‰ Œ}] Æ š Œ] µ Œ µ }v µ]š š o u µ Œ [µ u}]v• ñ u š µ v ‰ Œ}š Ÿ}v ‰ ‰ Œ}‰ Œ] }vš Œ µ v ‰ •• P o •}Œ Ÿ u µ Œ o v (v• o u µ Œ Æ š Œ] u •Ÿ µ Æ •]o] }v •X

d d E d / K E W o • }v µ]š• }v vš Œ]‹µ • v ‰ **à Ø150/Ø100**

4.1. RACCORDEMENT TOÎT (C31)

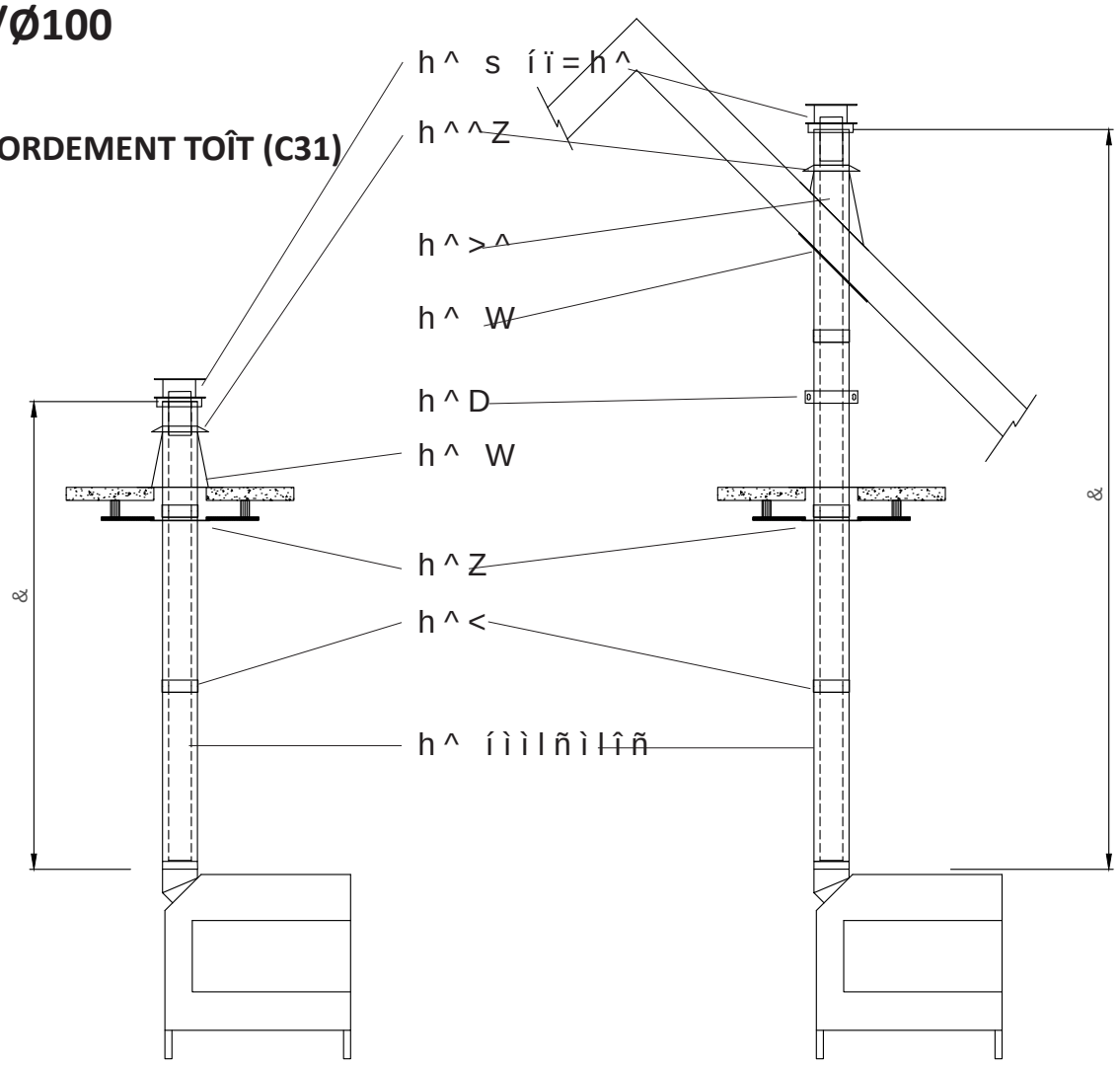

Ø200/130 ï ì			
d} •š o l ‰‰ Œ]o	~u]v•	~u Æ•	Z •šŒ] Ÿ ~À v (ïu• W •Ÿ o o ~ X‰X X ïu•
1000 RD	2 m	10m	T ò ì
1300 RD	2 m	10m	T ò ì

4.2. RACCORDEMENT TOÎT VIA CHEMINÉE EXISTANTE (C91)

Ø100 à Ø130			
d} •š o l ‰‰ Œ]o	~u]v•	~u Æ•	Z •šŒ] Ÿ ~À v (ðu• W •Ÿoo ~ X‰X X ðu•
1000 RD	2 m	10m	T òì
1300 RD	2 m	10m	T òì

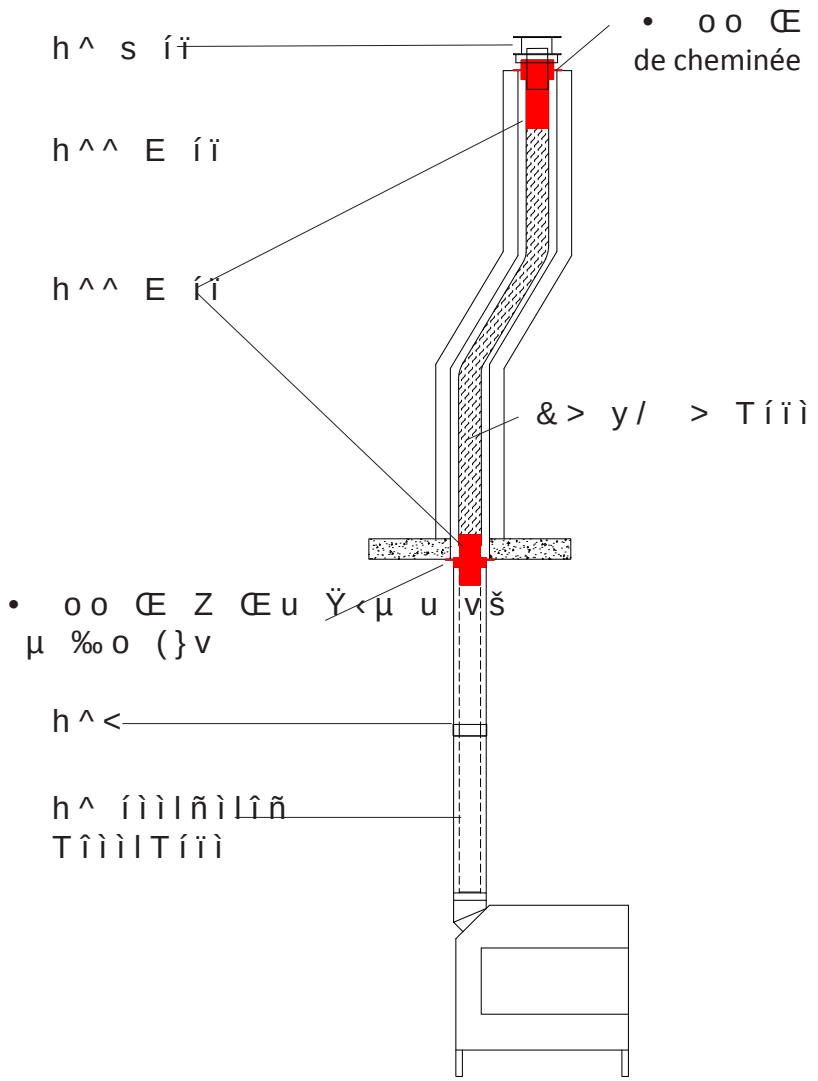

Kit d'assainissement USSAN 13 W } o]P š}]Œ o}Œ• o }vv Æ]}v µ o µ]r] }]š !šŒ • oo Z Œu Ÿ‹µ u vš µ ‰o (}v š o[v P o u vš !šŒ • oo Z Œu Ÿ‹µ u vš o •}ŒŸ o Z u

ATTENTION W]o •š]u‰ Œ Ÿ(Œ u}v Œ o Z u]v š o o •µ] X > (}Ç Œ (}v Ÿ}vv }uu µv všŒ [ ]Œ š • causera des odeurs désagréables.

4.3. RACCORDEMENT TOÎT AVEC COUDE

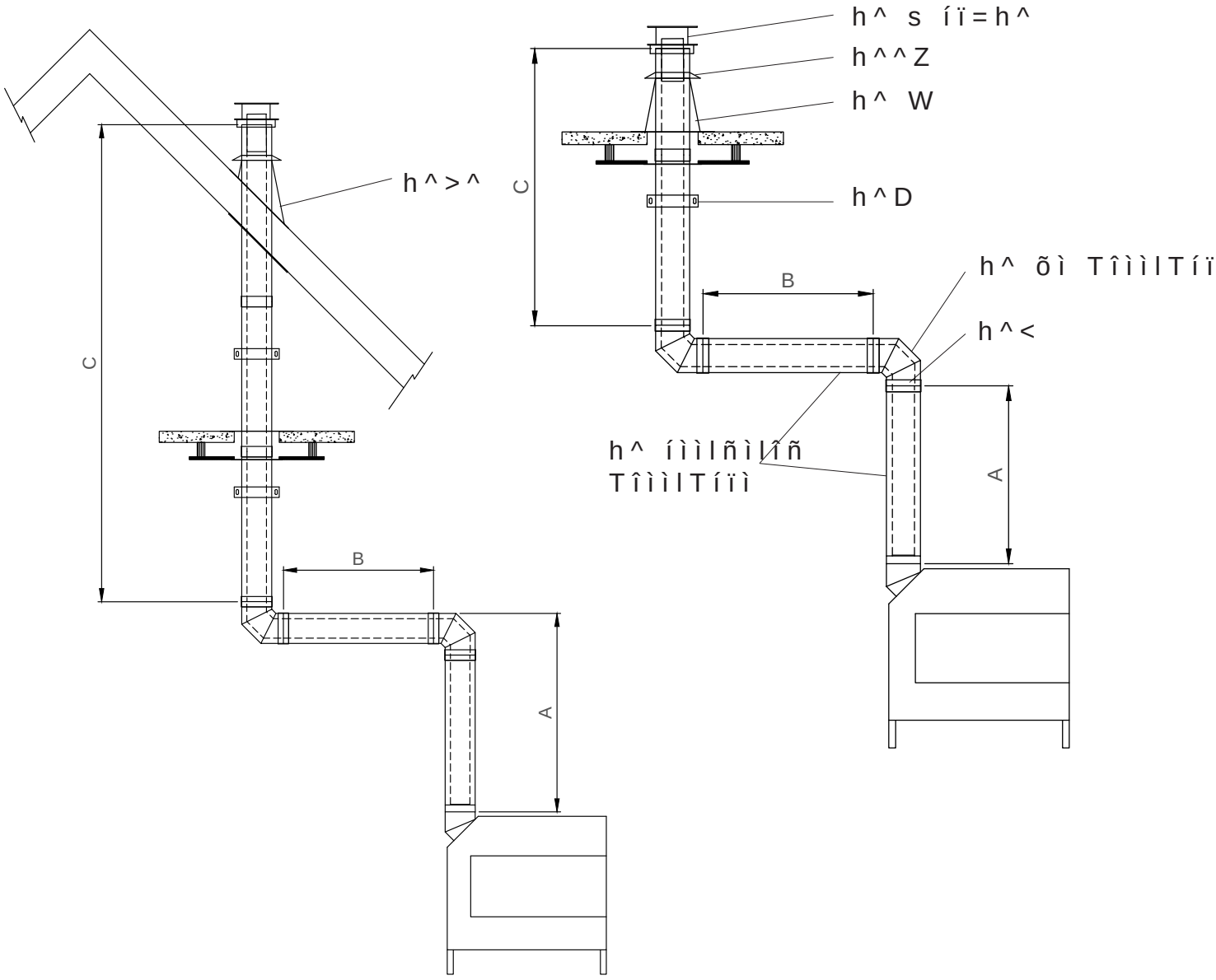

Ø200/130				
d} •š o l ‰‰ Œ]o	~u]v•	~u Æ•	~u]v•	~ = = •u Æ
1000 RD	1 m	=	B-A	12m
1300 RD	1 m	= r íu	B-A-81	10m

W Œ }µ õì£ W v• o (}Œuµo W]Ÿ}vv Œ íu À ŒŸ o ~ • v

W Œš ðñ£lïì£líñ£ W v• o (}Œuµo W]Ÿ}vv Œ ìXñu À ŒŸ o ~

õ

4.4. SORTIE MURAL (C11)

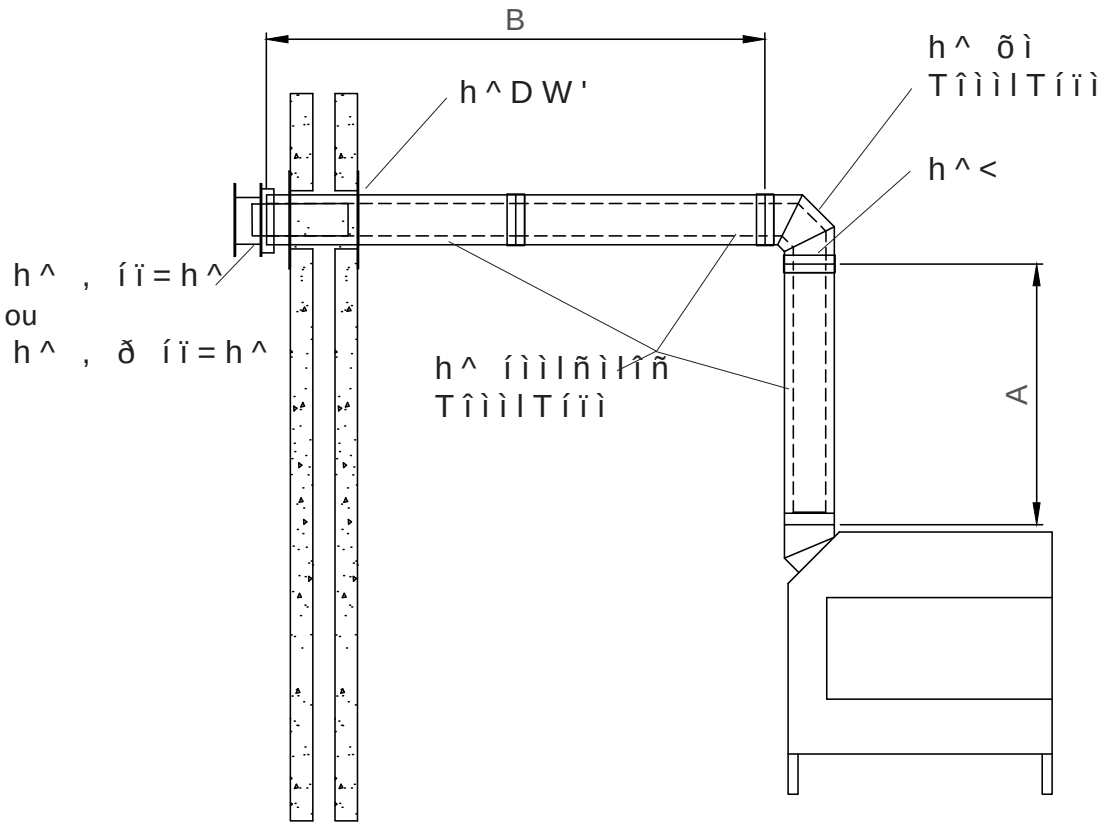

Tîì ìlíïì			
d} •š o l ‰‰ Œ]o ~u]v•		~u]v•	~u Æ•
1000 RD	1m	uµµŒ }}ŒÀ} Œ A •}ŒŸ uµŒ o	
1300 RD	1m	uµµŒ }}ŒÀ} Œ uµµŒ }}ŒÀ} Œ •}ŒŸ uµŒ o	•}ŒŸ uµŒ o

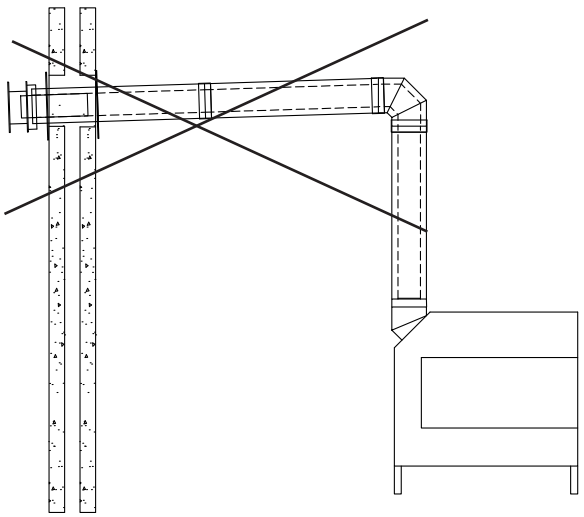

••µŒ ÌrÀ}µ• ‹µ Z ‹µ • Ÿ
Z}Œ]Ì}vš o v • v ‰ • À

5. REGLAGE DES FLAMMES

INSTALLATION - RÉGLAGE DE L'ADMISSION D'AIR

À v š o[]v•š oo Ÿ}v]v]Ÿ o U À}µ• À Ì v ©}Ç Œ o À]šŒ
(}Ç Œ š}µš ‰}µ••] Œ š PŒ]•• X ^] À}µ• v v ©}Ç Ì
‰ µš ‰‰ Œ `šŒ ‰Œ • À}]Œ ooµu o (}Ç ŒX ‰Œ •
o G uu v (}v Ÿ}v µ ŸŒ P À o • vv µÆ Œ •šŒ]
D}vš P o Z u]v A À}]Œ v• o • š o µÆ o }o}vv
>[všŒ [ ]Œ ‰}µŒ o G uu ‰ µš !šŒ Œ Po v• o •
•]šµ v• o Z u Œ }u µ•Ÿ}vX > Œ Po P o[všŒ
‹µ ‰ Œ µv •‰] o]•š X

/o (µš © v Œ ïì òì u]vµš • ‰}µŒ ‹µ o Œ Po P •}]š
(}Ç ŒX > P Ì v šµŒ o Œ¸o [}Œ v }vv vš µv }µo
o š u‰•X > }u µ•Ÿ}v 'W> À] v Œ ‰oµ• i µv X
^] o G uu •š o µU o ‰ µš •]Pv]. Œ ‹µ[]o Ç -šŒ}‰
Ÿ}v u]• µ••] šŒ}‰ ‰ µ [ ]ŒX ^[]o Ç šŒ}‰ [ ]ŒU o
© vŸ}vU o • Œ¸o µŒ• }]À vš Œ¸o Œ u v] Œ µv](}Œ
Ç }u‰Œ]• o • Œ¸o µŒ• • }v]Œ •X
>}Œ• µ Œ Po P U]o (µš š v]Œ }u‰š µ ( ]š ‹µ ‰oµ•
‰ µš • • o]ŒX

6. ISOLATION ET FINITION

La maçonnerie doit être érigée autour du foyer avec une distance minimale de 4 cm entre
o (}Ç Œ š o .v]Ÿ}vX
/o •š]vš Œ]š ‰}• Œ o • Œ]‹µ • •µŒ o Z u]v X >
dKhd D d Z/ hyX
D]vš v vš ‹µ o[]v•š oo Y}v •š š Œu]v U o[‰‰ Œ
À vš }uu v Œ o • šŒ À µÆU À Œ]. Ì [}Œ o[š
ooµu Œ o (µ š À Œ]. Œ •}v (}v Ÿ}vv u všU o[š v
•}ŒŸ • P Ì }u µ•Ÿ}vX ^] µÆr] •}vš v }Œ Œ-
À µÆ []•}o Ÿ}v š .v]Ÿ}vX > ‰ ŒŸ]vš PŒ
}v• ‹µ všU ••µŒ ÌrÀ}µ• ‹µ o (}Ç Œ v[•š ‰ • v •
Œ •š •µ8• uu vš ‰o ‰}µŒ ÆšŒ]Œ o[ ]Œ Z

E ‰ •]•}o Œ o[‰‰ Œ]oJ E[µŸo]• Ì ‰ • o]v À C
u š Œ] µÆ]•}o vš•X µÆr] ‰ µÀ vš ‰Œ}À}‹µ Œ µv
}vÀ Ÿ}v š µ••] • } µŒ• P!v vš •X

7. CONVECTION

/o •š K >/' dK/Z [‹µ]‰ Œ o (}Ç Œ [µv l]š }vÀ Ÿ}
š •}ŒŸ ‹µ] •}vš Œ }Œ • • G Æ] o • ŸŒ o •
© (}v •š Œ µv]Œ µ oŸ}v š À µ Ÿ}v o Z
] •š šŒ •]u‰}Œš vš ‰}µŒ À]š Œ µv •µŒ Z µµ(v
• Œ• µ••]]•šŒ] µ Œ o[ ]Œ o[ ]Œ Z µ v• o ‰]- }µ
Œ µU µ]•]v U XXXX•

•Ç•š u]Œ]P o Z o µŒ o[]vš Œ] µŒ o ‰]l P
•š v ••]Œ [}µÀŒ]Œ u]v]uµu î •}ŒŸ • [ ]Œ Z µ X W
o]u]š Ì o µŒ• o}vPµ µŒ•U À]š Ì µ u Æ]uµu • }µ • š
o • ‰ Œš • À]š •• vP v Œ •U]u]vµ vš o[8]š •
• X E}µ• À}µ• }v•]oo}v• []v•š oo Œ o • PŒ]oo • [ ]Œ
o u!u Z o µŒ (}µŒv] X Dr •]Pv o }Œ • PŒ]oo •
[ ]Œ u] vš ‹µ À}µ• ‰}µÀ Ì À}µ• ‰Œ} µŒ Œ Z Ì À}šŒ
, Yh Khs ZdhZ Yh/ ^ Z & /d ^ K/d dZ Z K
E^ > ^ KEdZ /Z >[/Z ^ Z ^W/Z W Z dd
/Z d D Ed s Z^ > 'Z/>> ^hW Z/ hZ U ^ E^ W ^^
Z &ZK/ /ZX Z/^Yh ^hZ , h&& >[> dZKE/Yh

> • PŒ]oo • •}ŒŸ • }vš µÆ }µ ‹µ šŒ • Œ }Œ u vš
í PŒ]oo • J•X
> • PŒ]oo • [ŒŒ]À [ ]Œ u] vš ~ v ‰ • Œ }Œ Œ
o ‰oµ• • ‰}••] o U Z µš µŒ µ ••}µ• µ (}Ç ŒX

> • uµŒ• š o • ‰o (}v • ‰ µÀ vš !šŒ }o}Œ • ‰ Œ
šŒ}µÀ o (}Ç ŒX š]Œ ‰ •• •š •‰]Œ v• o • šµ •
PŒ]oo •X] ‰Œ}À}‹µ • Ì}v • •}u Œ • •µŒ o ‰-o (}v
P]• š o u‰ • Zµ]o v[•š }v ‰ • Œ }uu v U }µ o
o (µu •]P Œ © š •]P Œ ‰ µš všµ Œ o (v}u
Œ }uu v À vŸo Œ •µ8• uu vš o ‰] }¶ • šŒ}µÀ o

dd Ed/KE W hv u]•}v v[•š i u]• íìì9 o] Œ ‰}µ••]
š •]Œ µo Ÿ}v• Z o µŒ }vv vš µv Œ •• P [ ]Œ š
u]•}vX © ‰}µ••] Œ •[µuµo µ (µŒ š u •µŒ
o • PŒ]oo • }vÀ Ÿ}vX /o •š }v]v]•‰ v• o ‰ •
š o • PŒ]oo • š u‰• v š u‰• š •µŒš}µš À vš µv %
‰Z v}u v •š }u‰ Œ o µÆ š Z • PŒ]• šŒ • ‹µ -o[}v
P uµŒ o o ••]‹µ X s}µ• ‰}µÀ Ì
}uu v Œ Z Ì À}šŒ Œ À v µŒ • }µÀ Œ o • u š-oo]‹µ
vš o • ‰ Œ]} • v}v µŸo]• Ÿ}v µ (}Ç ŒX

7.1. GRILLES DE CONVECTION

SORTIE CONVECTION W s}µ• À Ì o ‰}••]]o]š Z}]••]Œ všŒ
À}šŒ P}¸š }µ • o}v o[Z]oo P µ (}Ç Œ W 'Œ]oo •]Pv
o}vPµ ‰ Ÿš u} o ~î Œ }Œ u vš•• }µ o}vP u} o ~ð Œ

ARRIVEE D'AIR (ENTREE CONVECTION) W s}µ• À Ì o ‰}••]]o]š Z}]•
PŒ]oo [ŒŒoµÀde 4dm² î u

'Œ]oo •]Pv ~ •}ŒŸ •
u š î v•oµ]ŸvP v l

Grille design longue
PŒ v u} o ~•}ŒŸ •

^}ŒŸ

^}ŒŸ

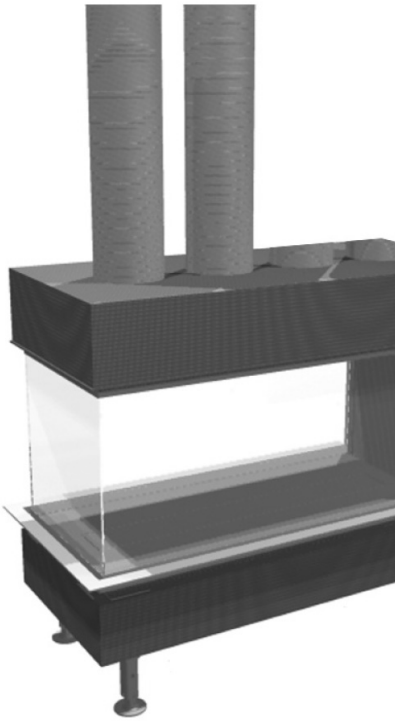

Entrée

Entrée

'Œ]oo [ŒŒ]À 2[dm²]Œ ~ všŒ •

'Œ]oo [ŒŒ]À 4 d[m²]Œ

dd Ed/KEW •] o[]v•š oo š µŒ }µÀŒ o • }µÀ ŒšµŒ •
} o]P š}]Œ u vš Œ }µÀ ŒŠ • ‰ v vš o • šŒ À µÆ ~u µ
> ‰}µ••] Œ o] Œ o}Œ• o[]v•š oo Ÿ}v • (µ.o Œ
}vÀ Ÿ}v µ (}Ç ŒX > ‰}µ••] Œ v ‰}µŒŒ i u]• ¦šŒ
P P Œ µv } µŒ ‰ Œ•]•š vš o}Œ• o[µŸo]• Ÿ}v

hv (}]• o[]v•š oo Ÿ}v š Œu]v U]o •š]u‰ Œ Ÿ([•‰]
}vÀ Ÿ}v À o[ ]Œ }u‰Œ]u ~ ••µŒ ÌrÀ}µ• v ‰ •
Z u Œ }vÀ Ÿ}v µ (}Ç Œ•X

8. SET DE BÛCHES TRUE VISION

s µ]oo Ì À Œ]. Œ ‹µ o À]oo µ• •š š]vš š ‹µ o (}
• µo Ì o À]šŒ À Œ• o[À vš v ŸŒ vš À o u]v (Œ}
Z ‰ v Ì o • u š Œ] µÆ (}µŒv]•X ^µ]À vš À}šŒ }uu v
µv • š] u všU • ‰Z]Œ }µ]oo}µÆ o v •X •
‹µ š X E}• ‰‰ Œ]o •}vš PŒ • À • u š Œ] µÆU
‰Œ} µ]š•X [µšŒ ‰Œ} µ]š• }Œ Ÿ(• •}vš]vš Œ]• v•

dd Ed/KE W E Z/ E WK^ Z ^hZ > d/'
[>>hD ' d E^ > •KE Z d E ^ /Z X
^^ z • [s/d Z WK^/d/KEE Z > D/d d/KE
, Z KE ^hZ > ^ W d/d ^ Khs ZdhZ ^ h

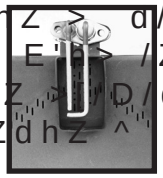

]uu]š Ÿ}v Z Œ }v]uu]š Ÿ}v Zu] © •[Z Œ }v

Wo Œ o[]uu]š Ÿ}v Z Œ }v µ š}µŒ µ Œ¸o µŒ

s µ]oo Ì ‰o Œ o • ‰ Ÿš • u] © • Z Œ }v •µŒ o Œ
‰] • Z Œ }vX

© vŸ}v À o[µ• P • PŒ v •]oo}µÆ o v

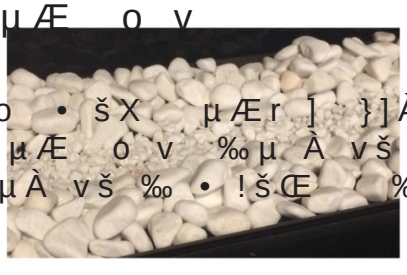

í • ‰ Ÿš]oo}µÆ o v • šŒ}µÀ v• o • šX µÆr] }]À vš
‰}• Œ •µŒ o Œ¸o µŒX > • PŒ v •]oo}µÆ o v ‰µ À vš !šŒ
‰Œ • µ š}µŒ • ‰ Ÿš•]oo}µÆ š v ‰ µÀ vš ‰ • !šŒ ‰}• Œ
directement sur le brûleur

s µ]oo Ì Œ •‰ š Œ o[}Œ Œ •µ]À vš ‰}µŒ o[u v P u vš
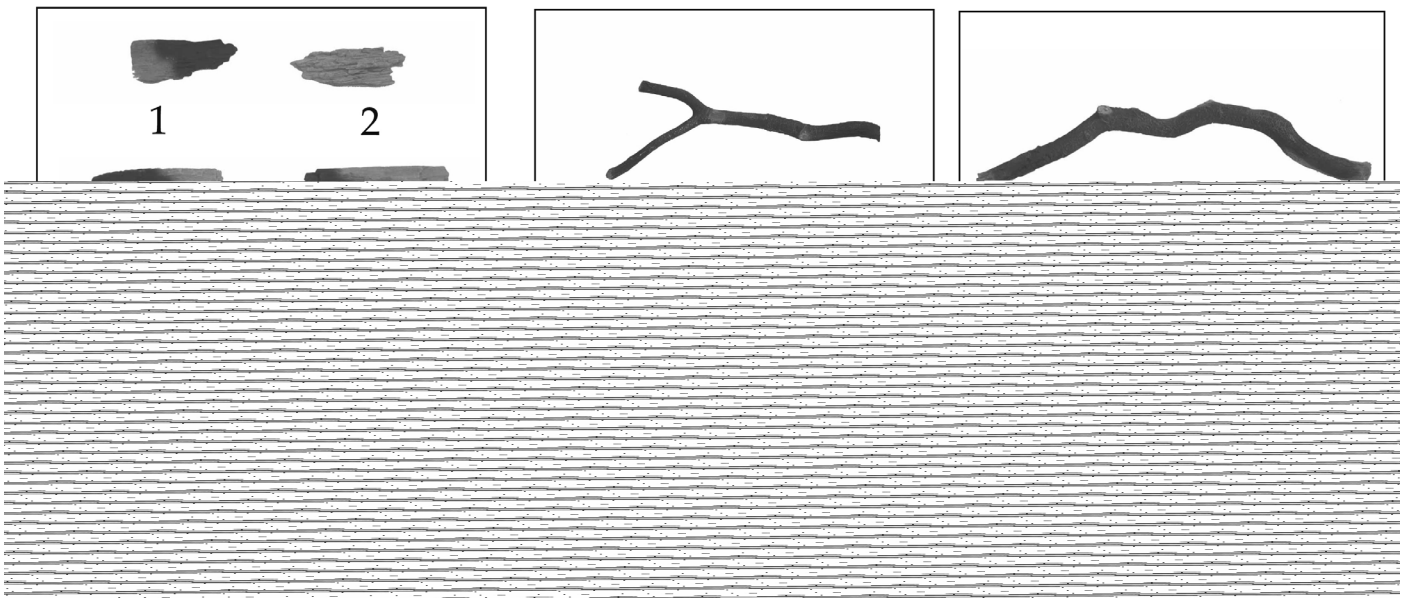
^ š ¸ Z • ‰}µŒ >µv] u}v íìì Z ' •